InnoTech Seitenstabilisator
InnoTech Side Stabilizer

Technik für Möbel

Hettich

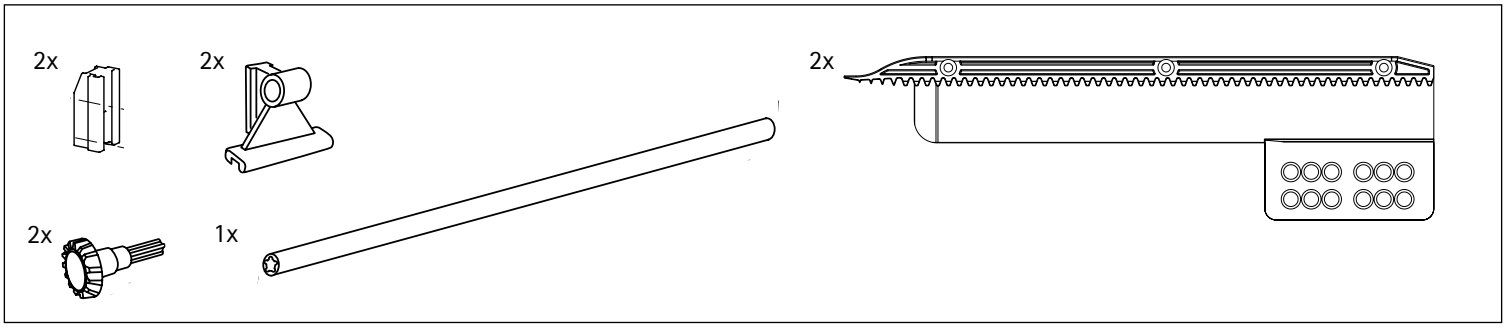

1

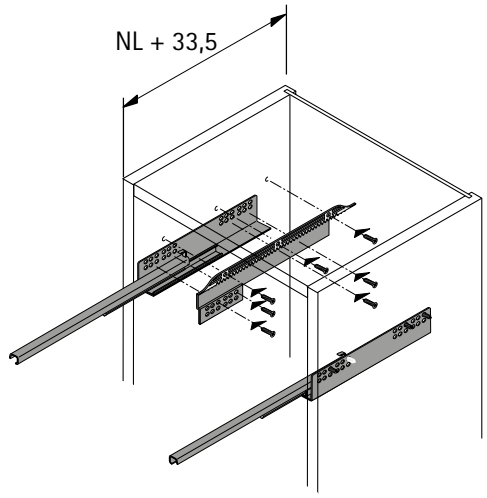

2

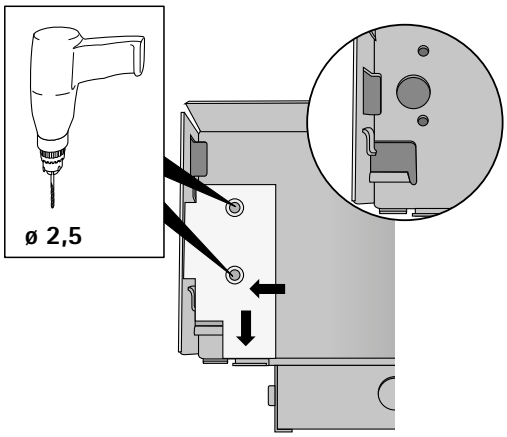

i

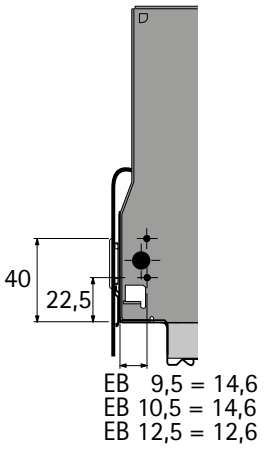

3

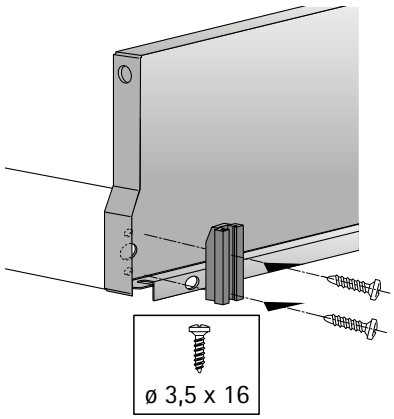

4

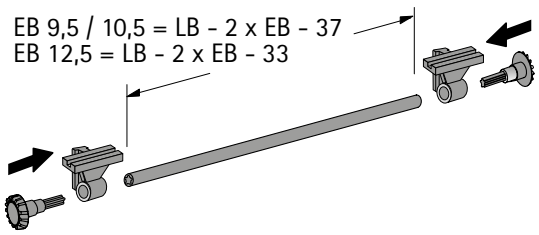
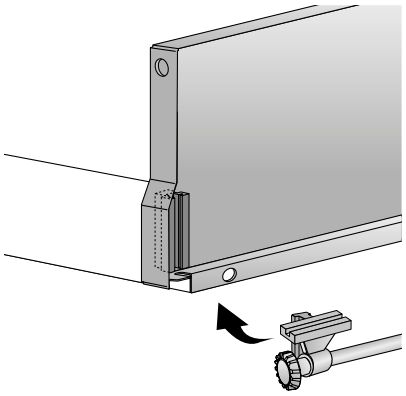
5