Push to move

Technik für Möbel

Hettich

i

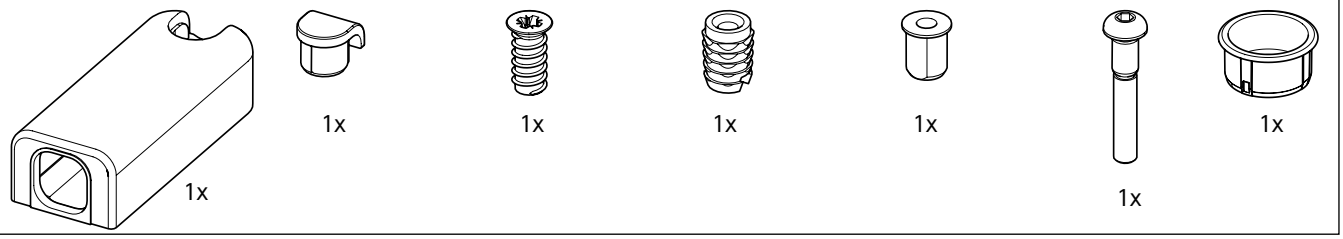

i

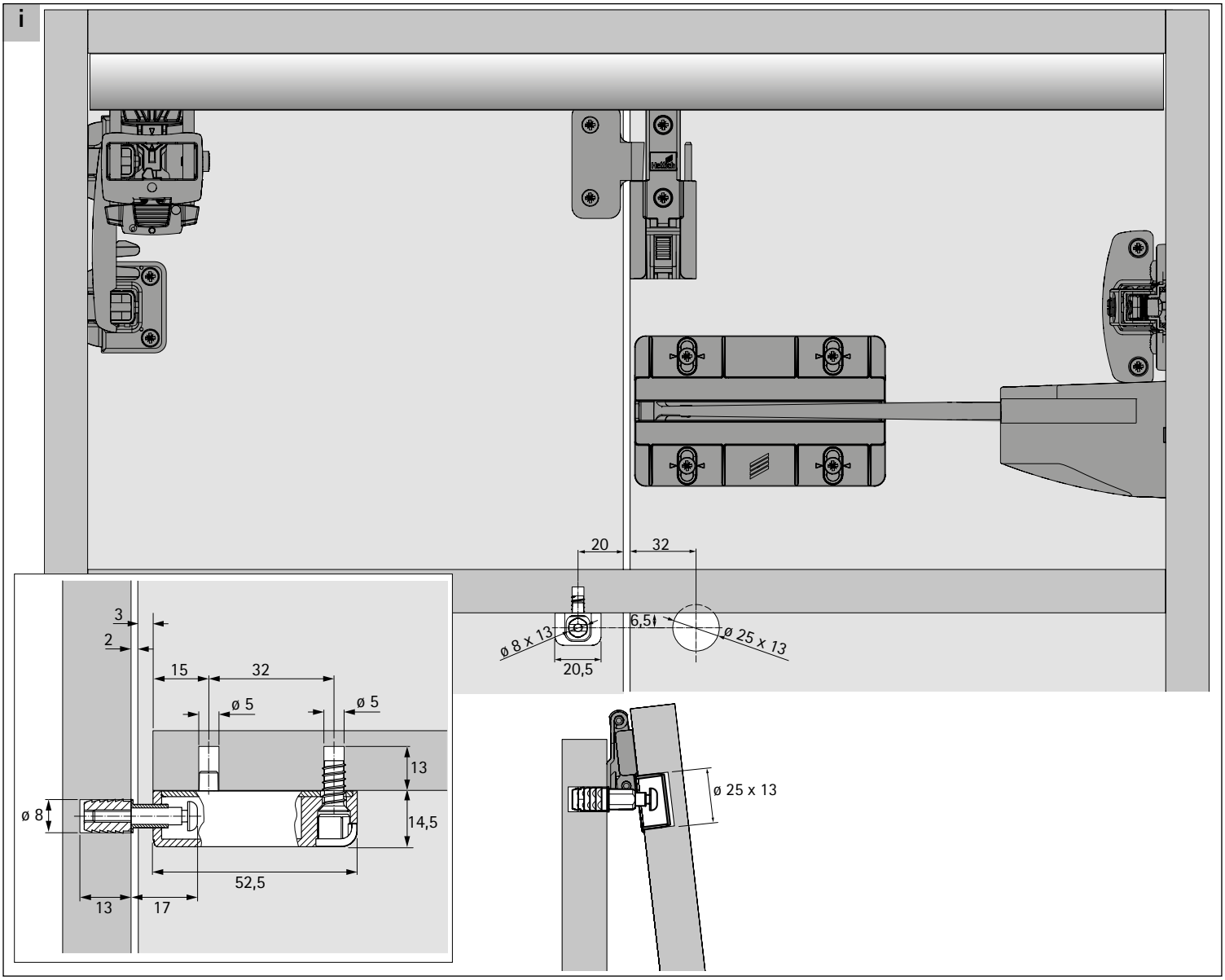

1

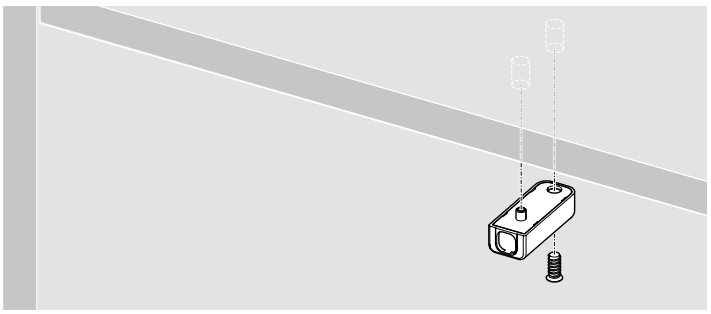

2

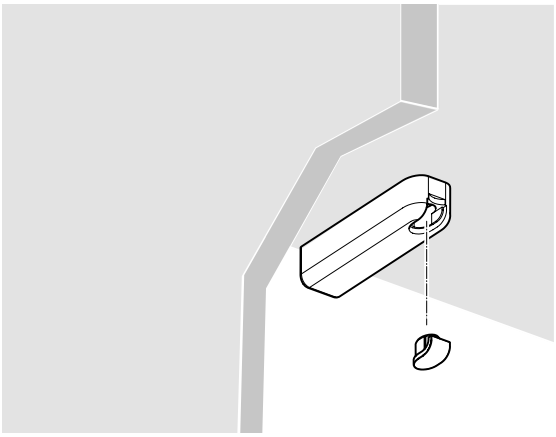

3

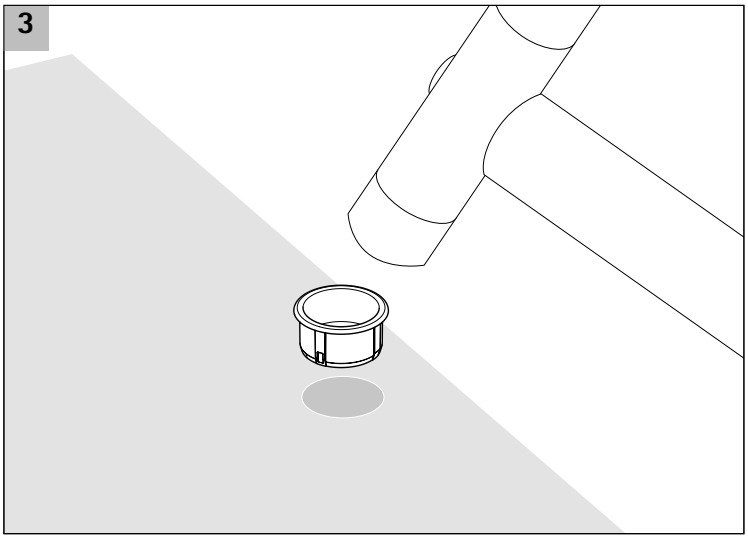

4

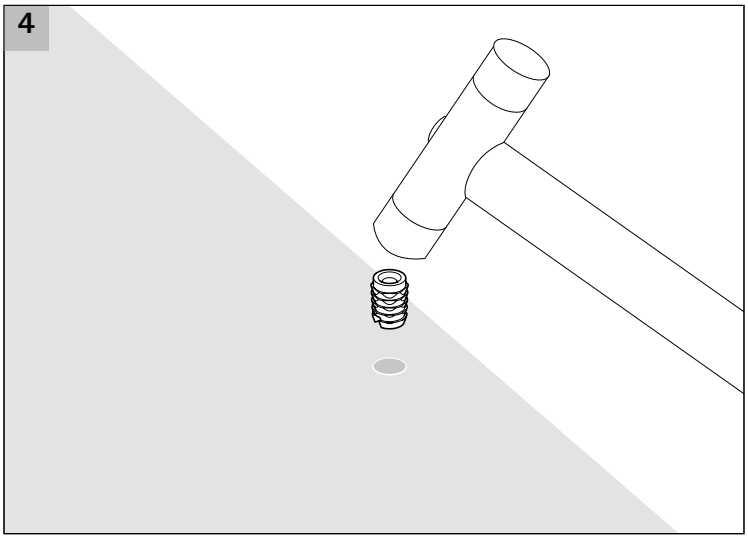

5

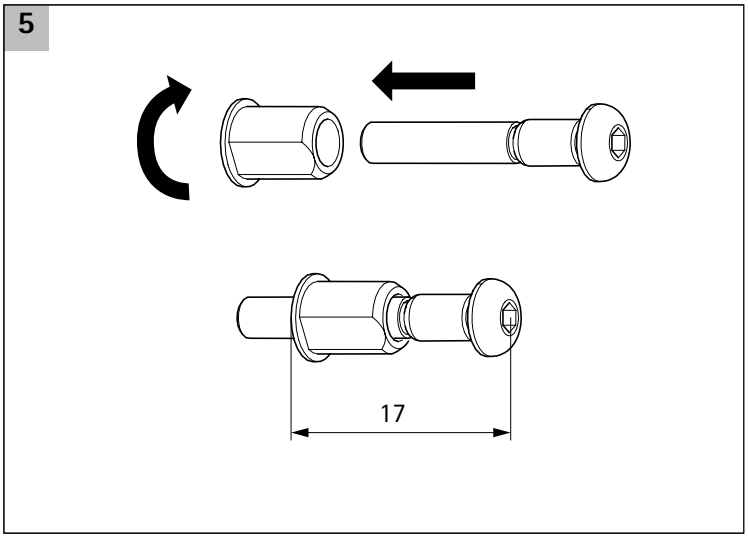

6

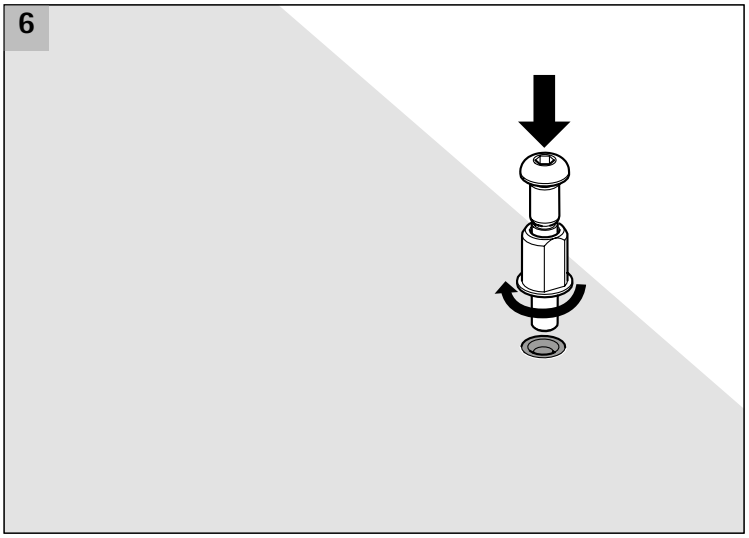

i

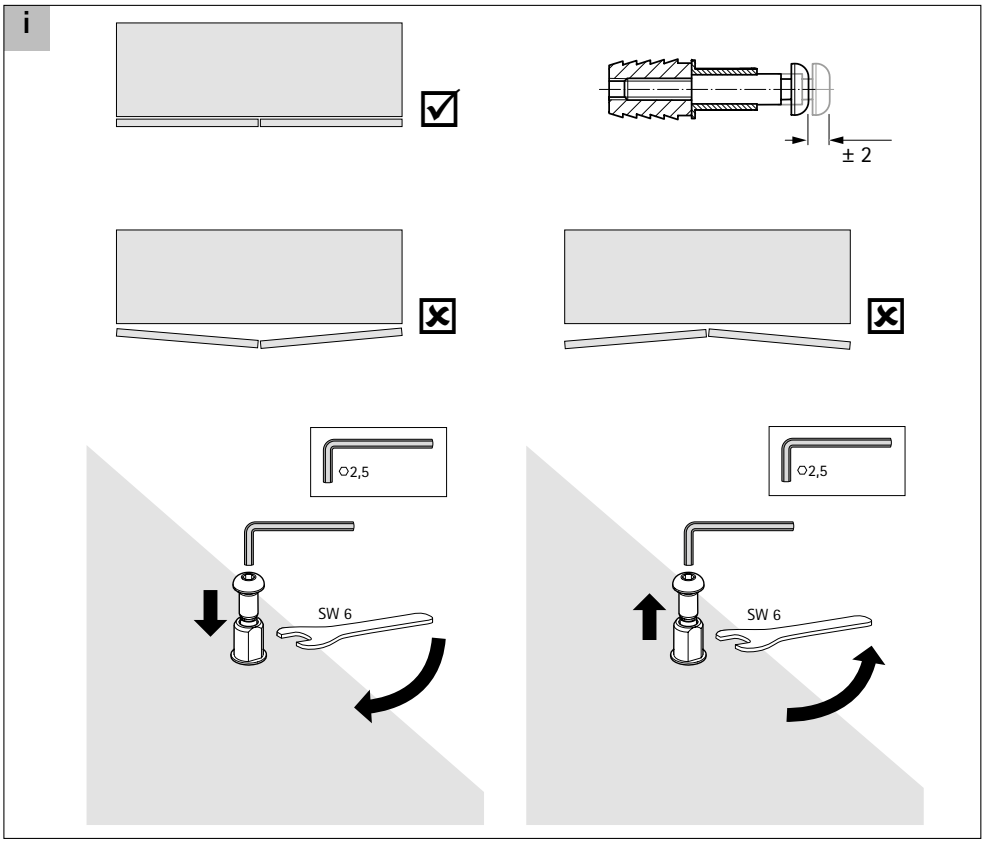
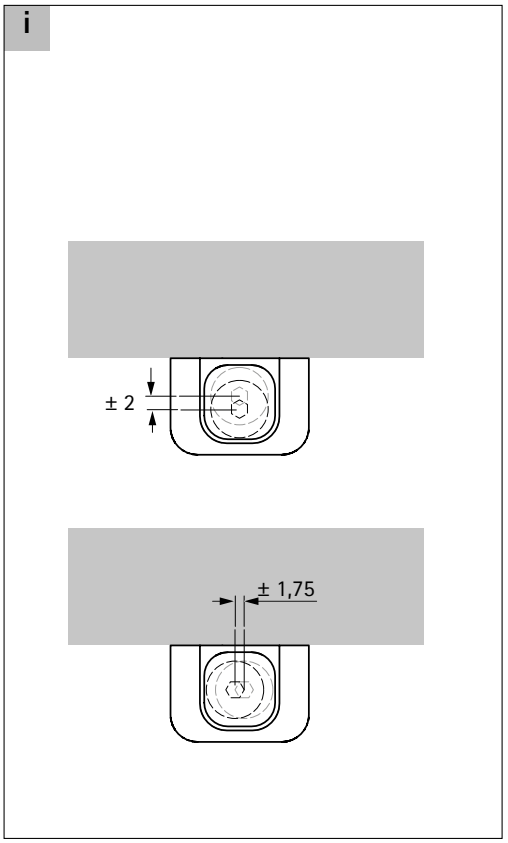
i