Spezialscharnier

- **Lisenenscharnier mit Federsystem**
- **Für bewegliche Lisenen**

- Zum Anschlagen beweglicher Türlisenen
- Öffnungswinkel 90°
- Das eingebaute Federsystem bewirkt sowohl die Zuhaltung in Geschlossen-Stellung, als auch die Fixierung der Lisene im 90° Offen-Stellung fluchtend zur Tür
- Der flache Seitenarm ist besonders raumsparend
- Zum Beispiel für den Einsatz mit Drehschiebetürbeschlag KA 5740, siehe Schiebetürsysteme
- Topftiefe 12,8 mm
- Zinkdruckguss vernickelt

Lisenenscharnier

Bestell-Nr.	VE
0 060 832	1/10 St.

Anschlagbeispiel

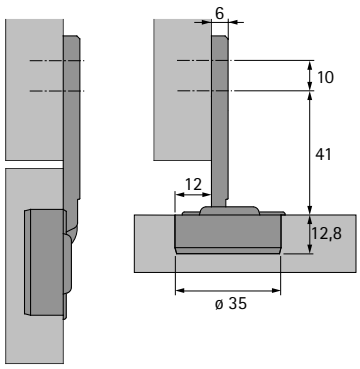

Bohrbild

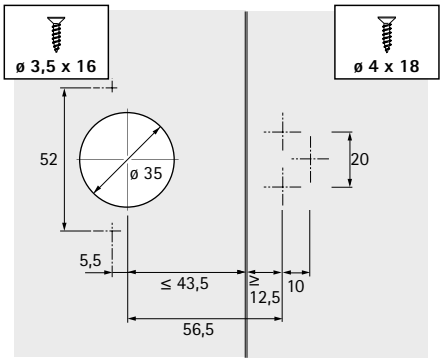

Anschlagbeispiel

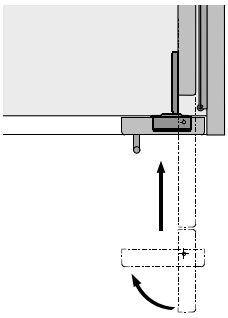

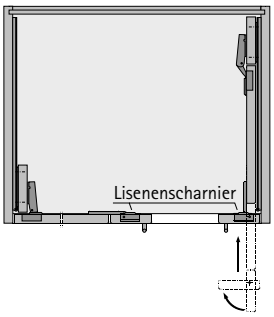

Hinweis

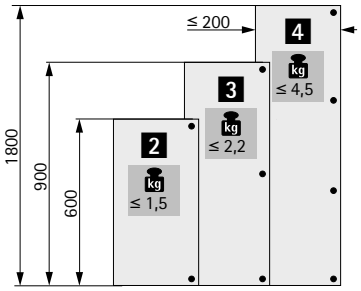

hettich.com/short/f96616