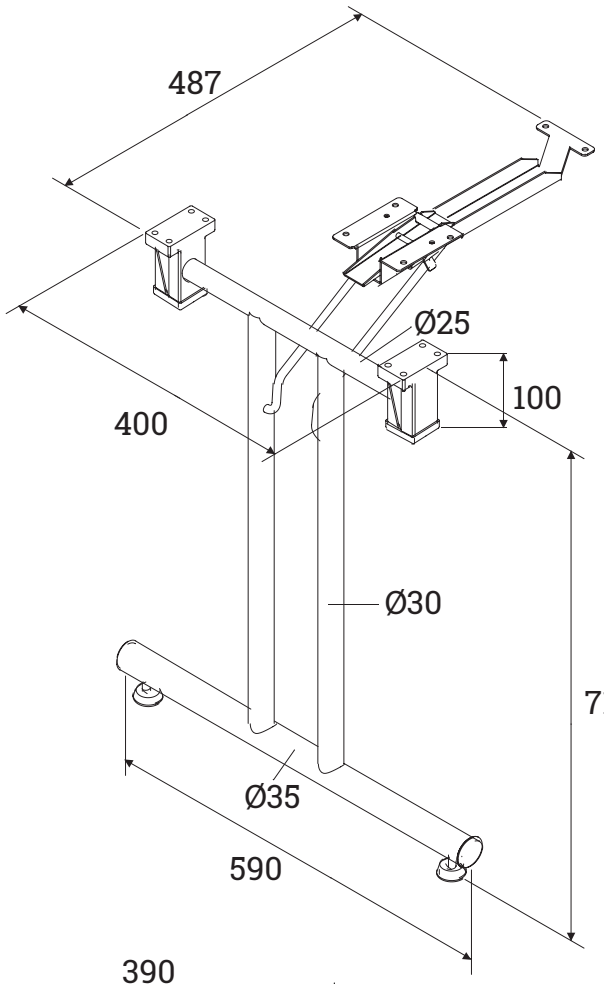

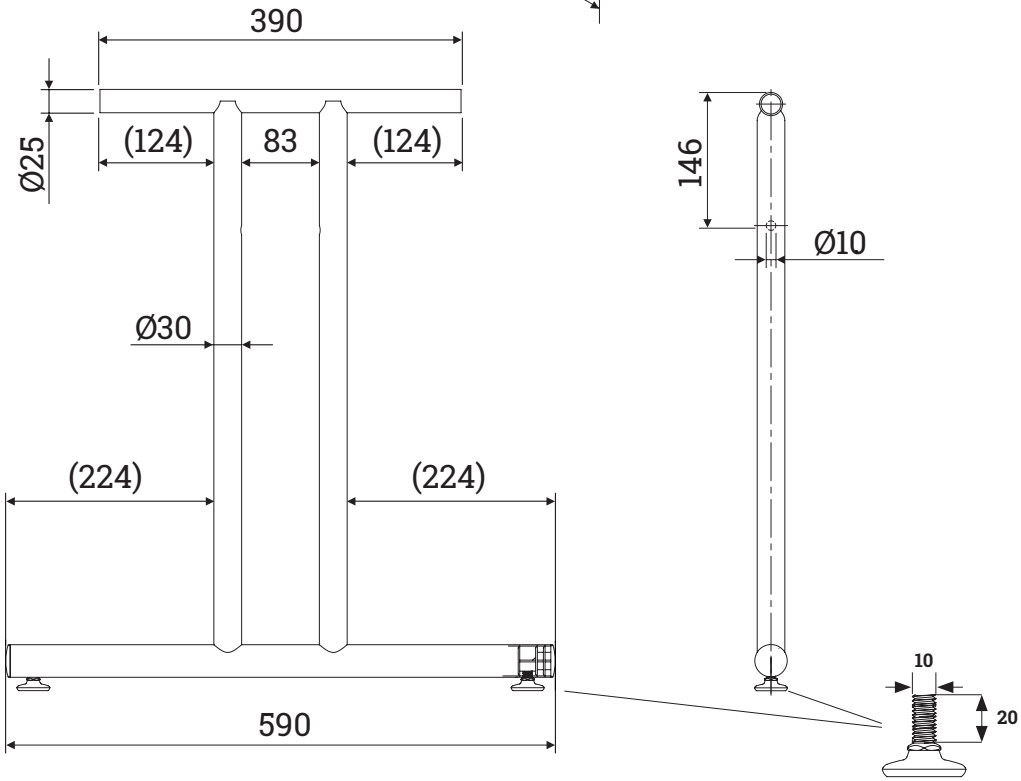

Index	Änderung / Change	Datum Date	Name	27.06.2023	Datum / Date	Name

BMB

Schutzvermerk zur Beschränkung der Nutzung dieser Unterlage nach DIN 34

All Rights reserved according to DIN 34

Copyright by BMB Beschläge GmbH

Warengruppe/ Article Group: WG 312

Benennung / Name:

FOLDIX T-ECON

312 110003 | 312 109996 | 312 110479