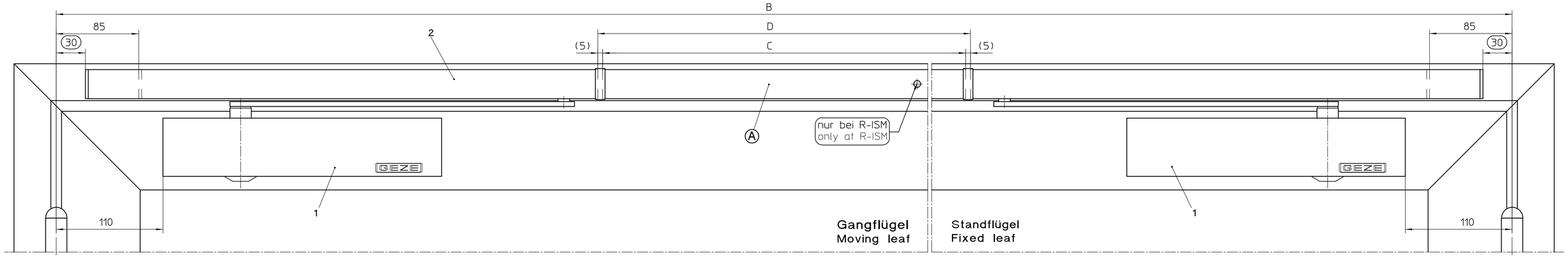

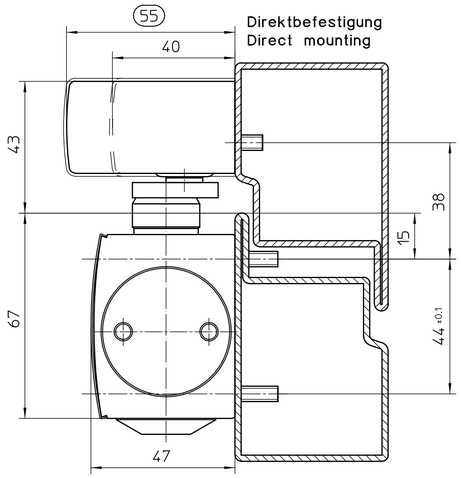

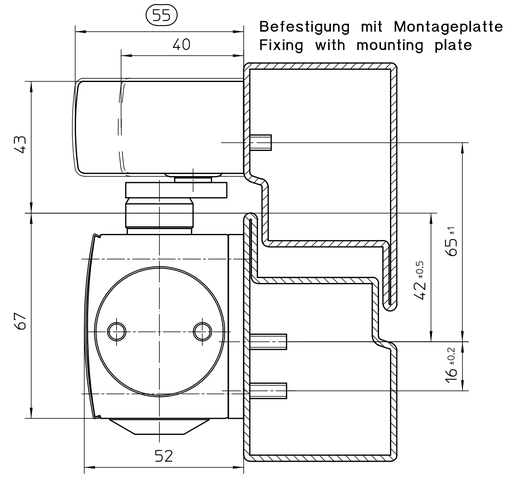

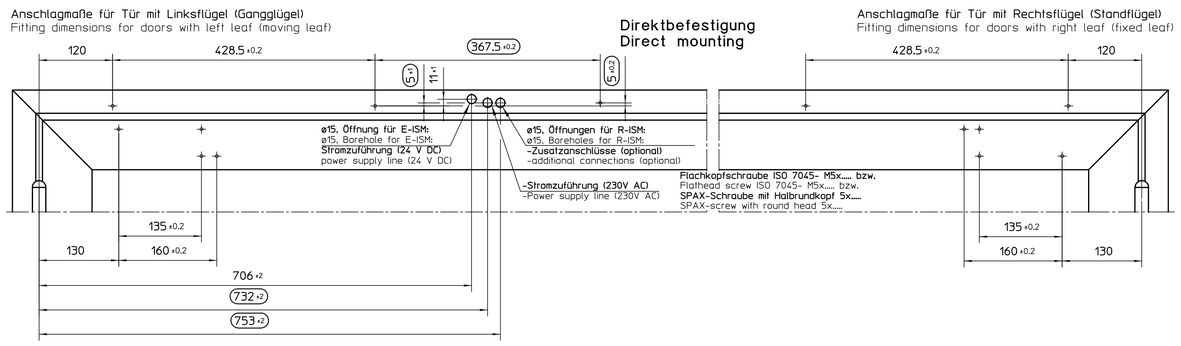

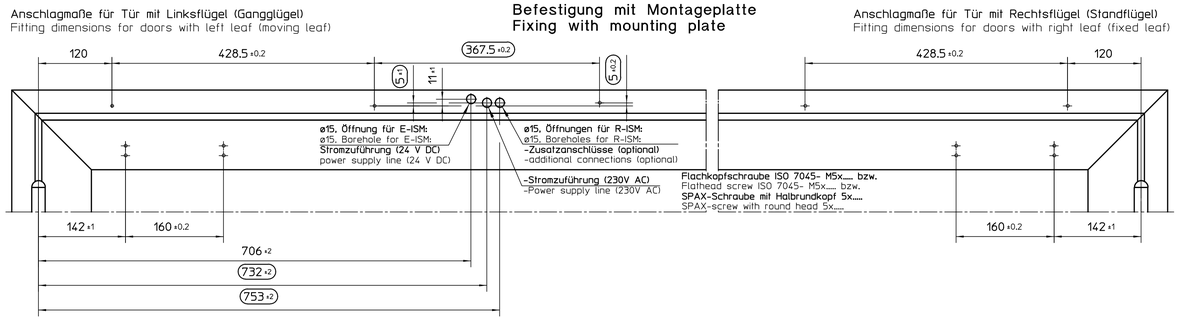

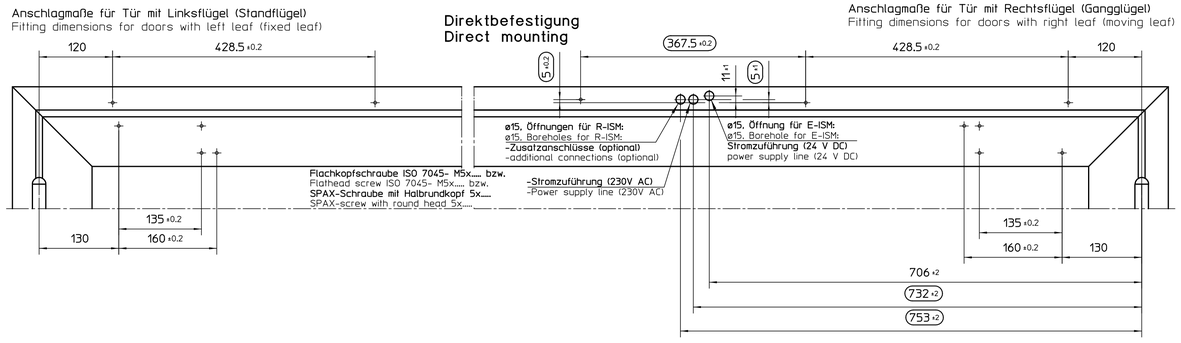

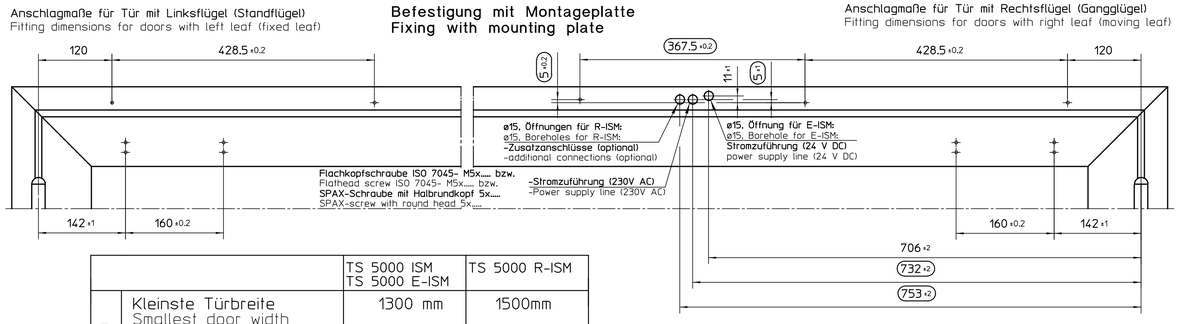

		TS 5000 ISM TS 5000 E-ISM	TS 5000 R-ISM
B	Kleinste Türbreite Smallest door width	1300 mm	1500mm
	Größte Türbreite Biggest door width	2800 mm	2800mm
	ablängbares Mittelteil centerpiece cut to length	Ⓐ	
C	Mittelteillänge Waist length	= B–1126mm = D–10mm	= B–1126mm = D–10mm

Maße im ◯ für TS 5000 R-ISM
Dimensions in ◯ for TS 5000 R-ISM

Pos.	Anzahl Number	Bezeichnung Identification
2	1	ISM/E-ISM/R-ISM - Gleitschiene ISM/E-ISM/R-ISM - Guide rail
1	2	GEZE TS 5000 ohne / without Gleitschiene / guide rail

GEZE GmbH
P.O. Box 13 63
71226 Leonberg
Germany

Benennung / designation:
TS 5000 ISM/E-ISM/R-ISM
auf Stahltür
on steel door

	Datum / date	Name / name
erstellt / drawn	26.05.15	tbl8
gepr. / checked	27.05.15	tbl1
Ersatz für: subst. for:		
Ersetzt durch: subst. with:		

Blatt / von sheet / of: 1/1
Maßstab scale: 1:1
Sprache / language: D
Material-Nr. ID-no.
Zeichnungs-Nr. / document-no.: 20540-0-1

CHG	Dokumentart (Kurztext)	Datum date	Name name	Änderungs-Nr. Doc. change no.
02		26.05.15	tbl8	*

Diese Zeichnung entspricht dem Entwicklungsstand des Zeichnungsdatums bzw. der letzten Änderungseintragung. Aus der Benützung der Zeichnung können keine Ansprüche abgeleitet werden. Die Verwendung der Zeichnung ist nur innerhalb des Geltungsbereiches des Angebotes und unter Beachtung der Auflagen und Bedingungen des Auftrages zulässig. Zeichnung, Gleiches unter Eigentum und bei Dritten nur für die Vertragsdauer zur Benutzung überlassen. Sämtliche sich aus der Zeichnung ergebenden Ansprüche stehen ausschließlich GEZE zu. Ohne vorherige Zustimmung von GEZE darf diese Zeichnung weder vervielfältig noch Dritten zugänglich gemacht werden.
This drawing shows the actual state of product development at the date of the drawing or the revision date. No claims or damages in any form can be made against GEZE as a result of the interpretation of this drawing. This drawing remains the property of GEZE and let made available to third parties only for the execution of contractual obligations. All rights connected with this drawing remain in possession of GEZE. This drawing may not be copied or handed over to third parties without the express consent of GEZE.